令和元年度　埼玉県新人大会　北部支部予選組合せ

10月27日（日）深谷第一高校ＡＢ　11月2日（土）進修館高校ＣＤ　9日（土）深谷高校ＥＦ　10日（日）滑川総合高校ＧＨ、鳩山高校ＩＪ　14日（木）松山高校Ｘ
16日（土）エコーピアＫＬ　17日（日）児玉高校ＭＮ　24日（日）児玉高校ＭＮ

最終版

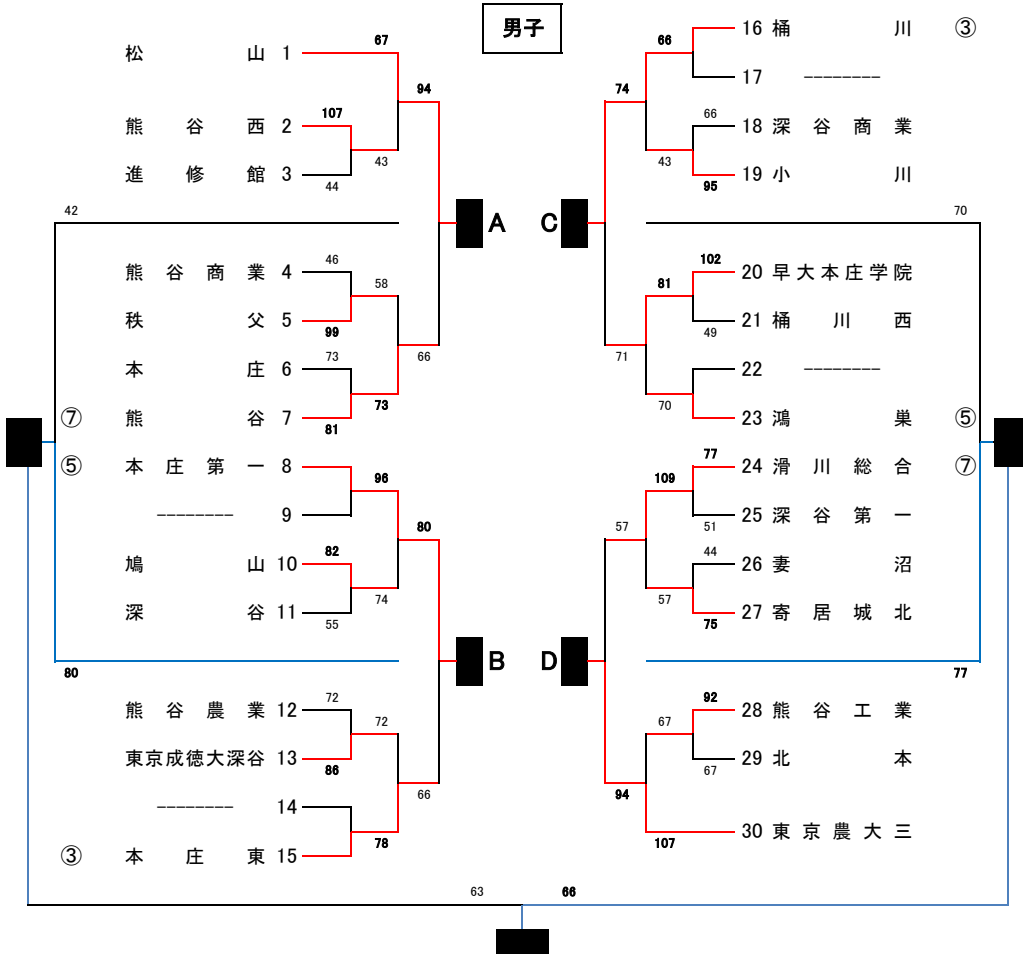

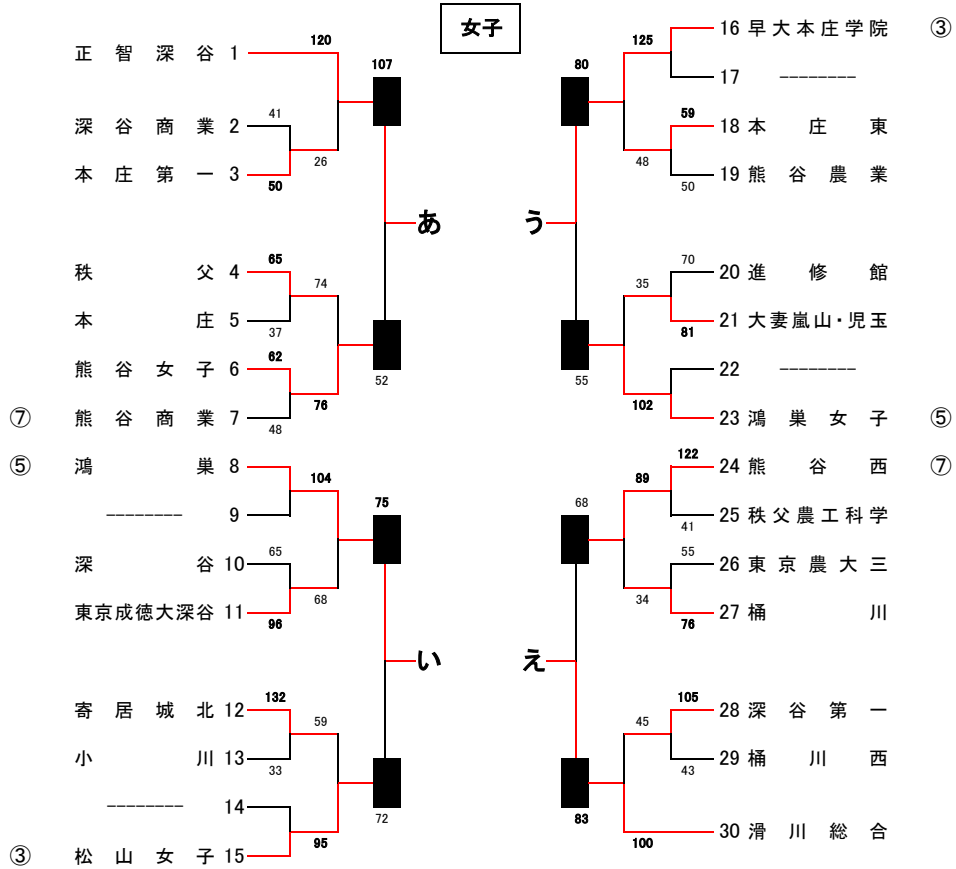

	松山	本庄第一	桶川	東京農大三	順位
松山		○ 87 － 74	○ 91 － 83	× 77 － 83	1位
本庄第一	× 74 － 87		○ 74 － 53	○ 71 － 62	3位
桶川	× 83 － 91	× 53 － 74		× 67 － 68	4位
東京農大三	○ 83 － 77	× 62 － 71	○ 68 － 67		2位

	正智深谷	鴻巣	早大本庄学院	滑川総合	順位
正智深谷		○ 85 － 37	○ 80 － 53	○ 76 － 46	1位
鴻巣	× 37 － 85		× 65 － 74	× 55 － 71	4位
早大本庄学院	× 53 － 80	○ 74 － 65		○ 81 － 59	2位
滑川総合	× 46 － 76	○ 71 － 55	× 59 － 81		3位